0.6MPa的气源时
理论出力约为15300Kg
理论提升力约为560Kg

0.5MPa的气源时
理论出力约为12800Kg
理论提升力约为470Kg

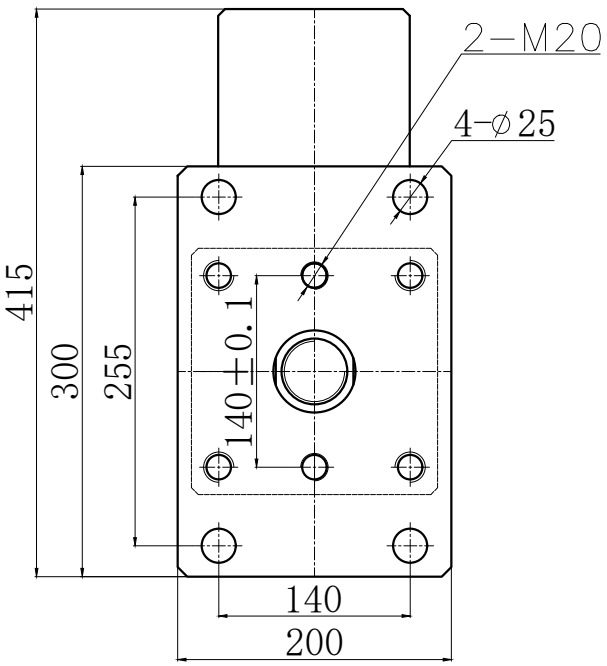

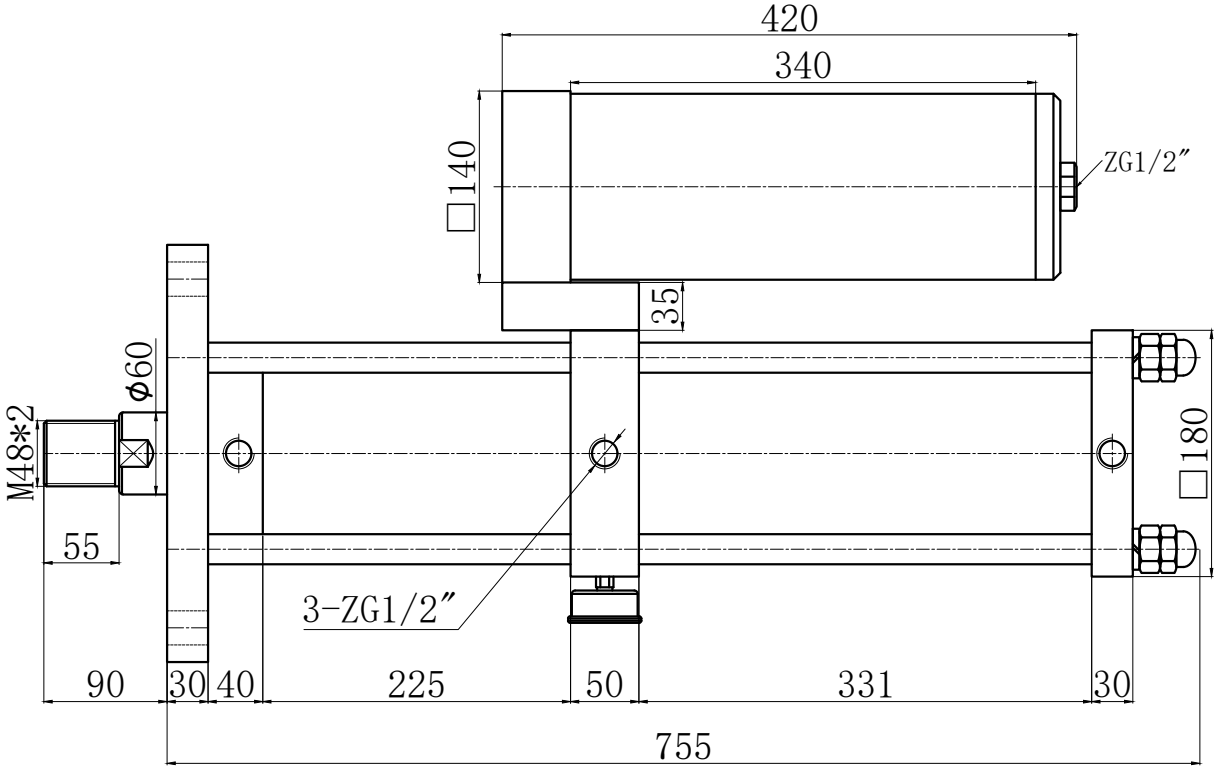

JULY® 台湾久力实业有限公司					型号	JLTA-125-150-20E-15T		
					名称	紧凑并列型增压缸		
批准		设计	Chou	图号	20210000	数量	台	视图
版本	2101	审核		日期	2021-01-01	第 页		共 页